Stückliste	
Nr.	Blatt
S6439/011	2, 4

Vorrichtung oder Werkzeug			Änderungen	
zu Teil	Vorrichtung	Nr.	Datum	Nr.

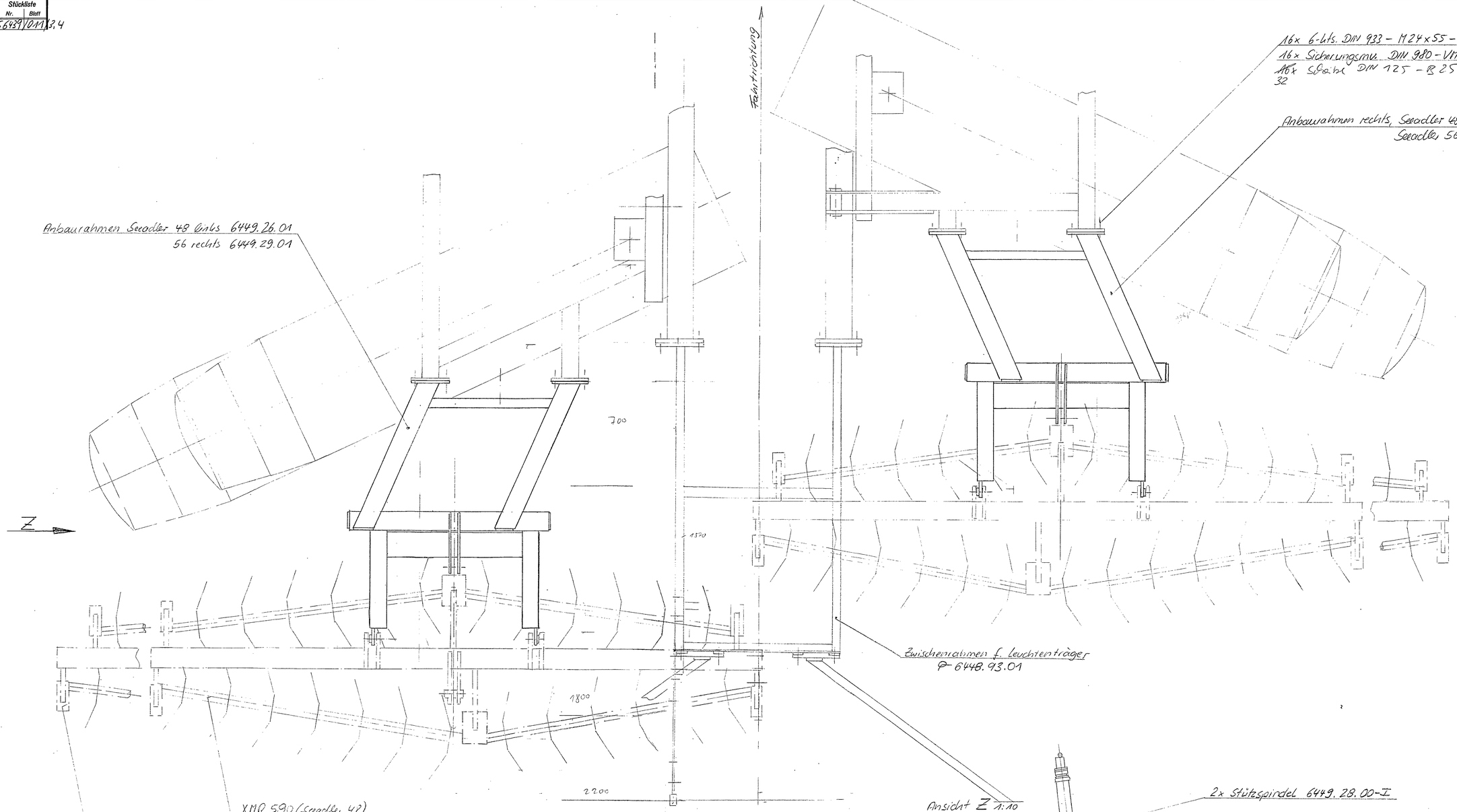

Ansicht Z 1:10

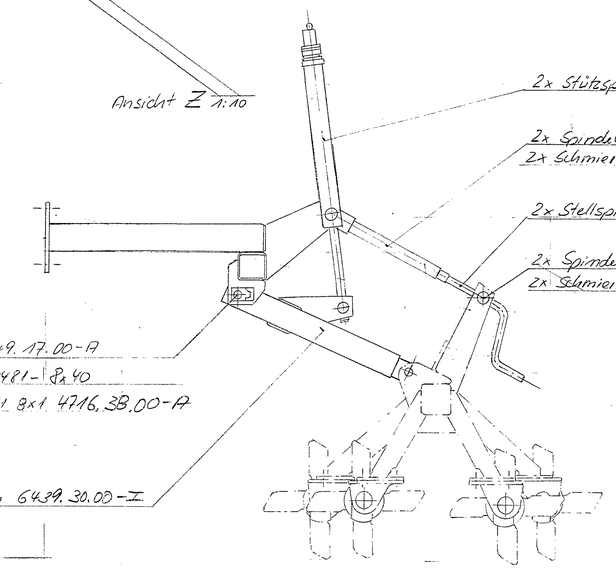

Anbauteile f. XMR 580	P 6449.30.01
Anbauteile f. XMR 660	P 6449.30.02

Maßstab 1:10	19 87	Tag	Name	Werkstoff	Lager-Nr.	Toleranzangabe
	Gezeichnet	14.6.	Grell			
	Geprüft					
	Normgepr.					

Rabewerk
Bad Essen-Linne

Ersatz für

6449.30.00-0

Ersetzt durch

Gerät: Anbauteile f. XMR 580,660

Spezifikation 49.5

	f (fein)
	m (mittel)
X	g (grob)
	sg (sehr grob)

Freimaßtoleranzen DIN 7168

Schutzvermerk DIN 34 beachten